GFS
GLOBAL FORMWORK & SCAFFOLDING

Layher®

Siempre más. El sistema de andamios.

ACCESOS TEMPORALES

Edición 10.2016

Certificación
ISO 9001:2008
por TÜV-CERT

Desde un sencillo acceso al andamio hasta torres de escalera en zonas públicas o lugares de reunión, además de gran variedad de soluciones especiales.

CALIDAD LAYHER

Fábrica en Eibensbach (Alemania)

Planta II en Güglingen (Alemania)

AQUÍ RESIDE EL PALPITANTE CORAZÓN DE LAYHER

Layher tiene sus raíces en la pequeña ciudad de Gueglingen-Eibensbach en el suroeste de Alemania, raíces que continúan hasta hoy en día manteniendo el desarrollo, la producción, las ventas, la distribución y la gestión en un solo lugar, donde siempre han estado: en Gueglingen-Eibensbach. Todo esto nos permite ofrecer productos y servicios con la calidad del "Made in Germany". Las dos ubicaciones juntas cubren una superficie de 318.000 m². Esto incluye más de 142.000 m² de áreas de producción altamente automatizada y de almacenamiento. La fabricación, el desarrollo, la logística y la administración están en un solo lugar, generando sinergias que beneficien a nuestros clientes: intercambio transparente de información, rápida toma de decisiones, capacidad de respuesta, control de calidad y mucho más. Además, pero no menos importante, los procesos de fabricación pueden ser reestructurados en cualquier momento en respuesta a las cambiantes necesidades del mercado.

SIEMPRE MAS. EL SISTEMA DE ANDAMIOS

Este lema característico de Layher expresa la filosofía que llevamos aplicando en la empresa desde hace más de 70 años. Más rapidez, más seguridad, más cercanía, más sencillez y más futuro: valores con los que reforzamos la competitividad de nuestros clientes a largo plazo. Con nuestros innovadores sistemas y soluciones, trabajamos diariamente para hacer que el montaje de andamios sea aún más sencillo, aún más económico y, sobre todo, aún más seguro. Con servicios integrales, una amplia y permanente gama de cursos de formación y una atención al cliente que nos caracteriza, los más de 1.500 empleados de Layher crean cada día más oportunidades para nuestros clientes en más de 35 países por todo el mundo.

MÁS INFORMACIÓN

Descubre el mundo Layher en:
https://youtu.be/8P9XaQ3dDiY

MÁS RAPIDEZ

Layher es capaz de realizar una producción variable y mantiene una cantidad de stock significativo, por lo que puede realizar una entrega muy rápida en todo momento. No importa cuál sea la cantidad necesaria, podemos suministrar el producto adecuado en el momento adecuado a cualquier parte del mundo, a través de las filiales que Layher tiene en los cinco continentes y a una extensa red de centros de servicio. Nuestros procesos logísticos se han diseñado en torno a la comprensión de que nuestros clientes no tienen tiempo que perder: Pueden recoger los materiales que requieran en su centro de servicio Layher más cercano, pueden pedir que se lo envíen a su almacén, o pueden ser entregados justo a tiempo en la obra.

MÁS EXPERIENCIA

Los Ingenieros de Layher, así como otros especialistas con buena mano para los desafíos e imperativos específicos de nuestros clientes, desarrollan soluciones que ofrecen resultados adecuados al precio correcto. Layher también está disponible para ayudar y asesorar a nuestros clientes en la obra en sí para, por ejemplo, poder intentar darle un enfoque diferente. Para los nuevos clientes podemos ser el apoyo en la implementación del uso por primera vez de los andamios Layher. Nuestra experiencia está disponible en cualquier parte del mundo tanto para un proyecto a gran escala, como para un aspecto muy específico de una aplicación particular.

MÁS CONOCIMIENTO

La formación continua es la clave del éxito. Por esta razón, Layher organiza seminarios periódicos de capacitación que preparan a nuestros clientes para los actuales y futuros retos en andamiajes. Estos programas de formación se desarrollan en múltiples opciones, por ejemplo cursos prácticos de formación sobre productos o reuniones periódicas para montadores de andamios para promover el flujo de información entre expertos y colegas. Y por último, pero no menos importante, Layher ofrece publicaciones sobre todos los temas relacionados con el montaje de andamios.

MÁS CLARIDAD

Ahorrar tiempo, usando el material de la mejor forma posible, mejora la logística. Todo eso se puede lograr con el software de planificación de Layher LayPLAN, o con las herramientas de Layher especiales para AutoCAD. El software de Layher implica una mayor fiabilidad al presupuestar y planificar proyectos de montaje de andamios, junto a la optimización de la gestión del inventario y una completa transparencia de los costes para el material usado en el proyecto. Una vez que se han introducido las dimensiones y la variante de montaje requerida, el software de Layher proporciona una propuesta de andamiaje, con su lista de materiales, en cuestión de segundos.

MÁS CALIDAD

La gente habla mucho de la calidad, de hecho, acabamos de hacerlo. La calidad de Layher implica procesos de producción de vanguardia, materiales cuidadosamente seleccionados, una inteligente automatización y mano de obra altamente cualificada. Nuestros productos cumplen con los últimos estándares en seguridad y poseen certificación DIN/ISO, aprobación TÜV alemana, y otras muchas normas de calidad alemanas e internacionales. 20.000 km. de tubo de acero, con un acabado de la más alta calidad, son un convincente testimonio de los estándares de calidad de Layher.

LIGERO, PERO MEJOR Y MÁS FUERTE.

FILOSOFÍA LIGERA CON BENEFICIOS PESADOS

Layher ha sido la fuerza motriz, durante más de 70 años, en el cambio de juego de la innovación en el mundo de los andamios. Ya en 1965, Layher revolucionó la industria con el sistema Blitz y en 1974 nuevamente con el lanzamiento del sistema Allround.

Ahora creemos que es el momento oportuno para presentar una nueva dimensión de andamios: Layher LightWeight. Para su desarrollo nuestro objetivo siempre ha sido el de aligerar el peso, y en este caso nos hemos tomado nuestra misión literalmente. Trabajando mano a mano con nuestros proveedores de materias primas, los ingenieros de Layher han logrado desarrollar un acero especial de alta resistencia, un acero que reduce significativamente el peso de las piezas. A pesar de la reducción de espesor de la pared de los tubos y de su menor peso, estos nuevos productos de Layher ofrecen una capacidad de carga superior a la del sistema Allround estándar. La nueva cabeza Allround crea nudos mucho más resistentes, la innovadora función AutoLock aumenta la rapidez de montaje y mejora la seguridad, y lo mejor de todo es que la variante LightWeight es totalmente compatible con los sistemas de andamios estándar de Layher, lo que le permite seguir utilizando sin problemas el material del que ya dispone.

VENTAJAS:

- Capacidad de carga mejorada.
- Bajo peso.
- Totalmente compatible con todas las piezas Allround.

EL MATERIAL LIGERO AHORA ES DE LAYHER.

INVERTIR EN UN FUTURO MEJOR, PARA TODOS

Layher es siempre más, y el desarrollo del Layher LightWeight marca un nuevo hito, subrayando el papel innovador y pionero de nuestra empresa. El Layher LightWeight es el resultado de varios años de un importante proyecto de I + D con un claro y definido objetivo: hacer andamios más sencillos, más seguros, y sobre todo, más rentables para nuestros clientes.

La variante Allround LightWeight revolucionará el montaje y desmontaje de las estructuras de andamios complicadas y difíciles. El uso de acero de alta resistencia permite la reducción del espesor de las paredes de los tubos, lo que genera un significativo ahorro de peso, aumentado la capacidad de carga. El resultado son piezas más ligeras, con un montaje más sencillo y rápido, a la vez que los costes de transporte se ven reducidos.

La inversión en Layher LightWeight se amortiza en menos de un año gracias a la mayor productividad y a la reducción de los gastos de transporte.

ÍNDICE

- ACCESO INTERIOR CON ESCALERAS Y TRAMPILLAS INTEGRADAS EN LA PLATAFORMA 6
- ESCALERA MODULAR POR PELDAÑOS 6
- ESCALERA DE ALUMINIO EN EL SISTEMA BLITZ 7
- ESCALERA DE ALUMINIO EN EL SISTEMA ALLROUND 7
- TORRE ESCALERA 500 8
- TORRE ESCALERA 750 9
- TORRE ESCALERA DE ALUMINIO 10
- TORRE ESCALERA COMPACTA 10
- TORRE ESCALERA 200 11
- ESCALERA MODULAR POR BLOQUES 11
- PASARELA BRS 12
- RAMPA 14

Todas las dimensiones y pesos incluidos en este catálogo son de carácter orientativo y están sujetos a modificaciones técnicas.

Las piezas de acero son galvanizadas según las normas EN ISO 4042 y EN 12811-2.

Por favor, solicite las instrucciones específicas para el montaje y uso en sus pedidos.

Este ejemplar y sus contenidos están protegidos por los derechos de autor, y no pueden ser reproducidos, ya sea en su totalidad o en parte.

ACCESO INTERIOR CON ESCALERAS Y TRAMPILLAS INTEGRADAS EN LA PLATAFORMA

LA VARIANTE MAS ECONÓMICA PARA EL ACCESO DEL ANDAMIO

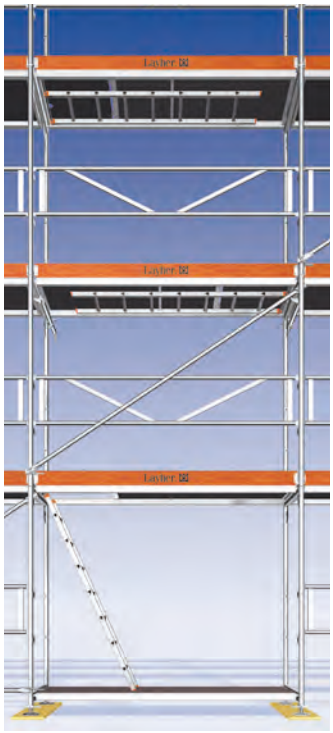

Las plataformas de acceso con trampilla y escalerilla integradas, cumplen además de la función de plataforma de trabajo. Dependiendo de los requisitos y las condiciones del uso que se le dé a la misma, puede seleccionar plataformas que dispongan de trampillas de aluminio o de acero. Así mismo la escalera puede estar integrada por completo en la plataforma o bien ser una pieza independiente de la misma. La altura máxima del andamio para este tipo de acceso es de hasta 100 m. Alturas mayores requerirían cálculos adicionales.

PLATAFORMAS DE ACCESO CON ESCALERA INTEGRADA

3838.257	Plataforma Robust con trampilla y escalerilla integrada - 2,57 m.
3838.307	Plataforma Robust con trampilla y escalerilla integrada - 3,07 m.
3852.257	Plataforma de aluminio con trampilla y escalerilla integrada - 2,57 m.
3852.307	Plataforma de aluminio con trampilla y escalerilla integrada - 3,07 m.
3859.257	Plataforma Robust con trampilla de apertura lateral y escalerilla integrada - 2,57 m.
3859.307	Plataforma Robust con trampilla de apertura lateral y escalerilla integrada - 3,07 m.

PLATAFORMAS DE ACCESO SIN ESCALERA

3851.157	Plataforma de aluminio con trampilla - 1,57 m.
3851.207	Plataforma de aluminio con trampilla - 2,07 m.
3851.257	Plataforma de aluminio con trampilla - 2,57 m.
3851.307	Plataforma de aluminio con trampilla - 3,07 m.
3813.207	Plataforma de acero con trampilla - 2,07 m.
3813.257	Plataforma de acero con trampilla - 2,57 m.
3858.157	Plataforma Robust con trampilla de apertura lateral - 1,7 m.
3858.207	Plataforma Robust con trampilla de apertura lateral - 2,07 m.
3858.257	Plataforma Robust con trampilla de apertura lateral - 2,57 m.
3858.307	Plataforma Robust con trampilla de apertura lateral - 3,07 m.
4005.007	Escalerilla de 7 peldaños para plataformas con trampilla números 3813, 3851, 3871 y 3858.
4008.007	Escalerilla de 7 peldaños T15 para plataformas con trampilla.

ESCALERA MODULAR POR PELDAÑOS

Con la escalera modular por peldaños de Layher, podrá configurar siempre un acceso a medida. Cada peldaño que configura la escalera, aporta a la misma un incremento de altura de 20 cm. El peldaño superior va provisto de garras para su anclaje en el nivel de desembarco, mientras que el inferior dispone del tubo necesario para albergar un husillo de nivelación.

El rango de alturas en las que se puede instalar esta escalera modular se extiende desde los 0,60 m. a los 1,60 m. y con una capacidad de carga admisible de 3,0 kN/m². Para facilitar su montaje, cada una de las piezas que configuran la escalera tienen un peso individual inferior a los 11 kg.

Diseño: acero galvanizado en caliente por inmersión. Conexión de elementos con pernos de 12 x 55 mm. y clip de seguridad de 2,80 mm. (2 por conjunto). Pernos y clips forman parte de la pieza.

2637.060	Peldaño superior de 0,60 m.
2637.095	Peldaño superior de 0,95 m.
2638.060	Peldaño intermedio de 0,60 m.
2638.095	Peldaño intermedio de 0,95 m.
2639.060	Peldaño inferior de 0,60 m.
2639.095	Peldaño inferior de 0,95 m.

ESCALERA DE ALUMINIO EN EL SISTEMA BLITZ

La escalera de aluminio para el acceso en el sistema Blitz ofrece una mayor seguridad en los desplazamientos así como una mayor velocidad en los mismos. La instalación de este tipo de accesos convierte al andamio no solamente en un equipo de trabajo, sino en una segura y cómoda plataforma de trasiego de materiales.

Escalera válida tanto en el sistema Blitz como en el sistema Allround y que está configurada como acceso tipo, en su versión normal, para una altura de hasta 24 m. Esto significa que para exigencias de carga que no superen los 100 kg/m² no requiere estudio adicional. La altura máxima del andamio para este tipo de acceso es de 40 m. dependiendo del análisis estructural son posibles mayores alturas. Capacidad de carga admisible: 2,5 kN/m².

1752.004	Pasamanos interior para escalera con descansillo 19 WAF
1752.014	Pasamanos interior para escalera con descansillo 22 WAF
1752.019	Grapa U unión marcos 19 WAF
1752.022	Grapa U unión marcos 22 WAF
1751.073	Horizontal en U de inicio - 0,73 m.
1753.257	Escalera de aluminio con descansillo por tramos - 2,57 m.
1753.307	Escalera de aluminio con descansillo por tramos - 3,07 m.
1755.257	Escalera comfort de aluminio con descansillo por tramos - 2,57 m.
1755.307	Escalera comfort de aluminio con descansillo por tramos - 3,07 m.
1752.257	Pasamanos exterior - 2,57 m.
1752.307	Pasamanos exterior - 3,07 m.
1752.007	Pasamanos interior T12
1752.006	Poste para barandilla de escalera

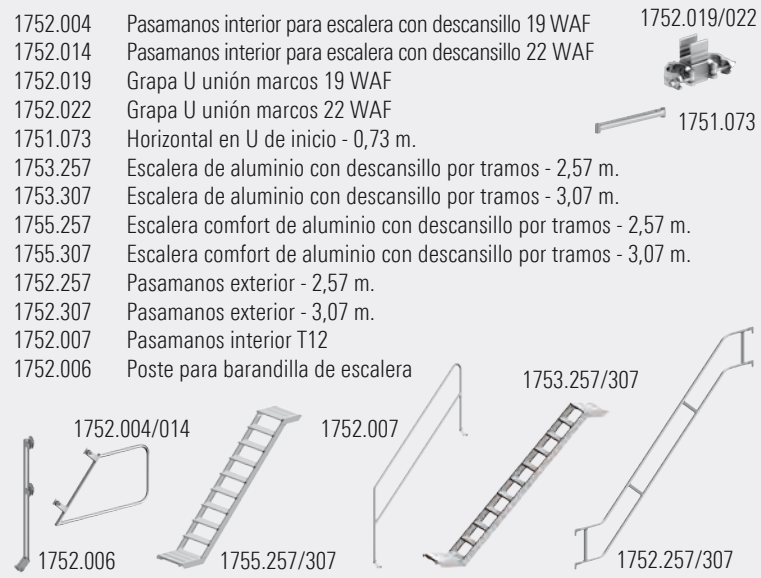

ESCALERA DE ALUMINIO EN SISTEMA ALLROUND

VERSIÓN PARA ANDAMIO MULTIDIRECCIONAL ALLROUND

La altura máxima del andamio para este tipo de acceso es de 40 m. dependiendo del análisis estructural son posibles mayores alturas. Capacidad de carga admisible: 2,5 kN/m².

2638.400	Vertical para barandilla
2638.401	Horizontal con conexión a tubo y cabeza Allround - 1,90 m.
2638.402	Horizontal con conexión a tubo y cabeza Allround - 2,15 m.
1752.004	Pasamanos interior para escalera con descansillo 19 WAF
1752.014	Pasamanos interior para escalera con descansillo 22 WAF
2613.073	Horizontal en "U" en acero - 0,73 m.
1753.257	Escalera con descansillo en aluminio - 2,57 m.
1753.307	Escalera con descansillo en aluminio - 3,07 m.
2638.257	Pasamanos exterior para escalera con descansillo - 2,57 m.
2638.307	Pasamanos exterior para escalera con descansillo - 3,07 m.
2637.000	Adaptador pasamanos
1752.000	Pasamanos interior para escalera con descansillo

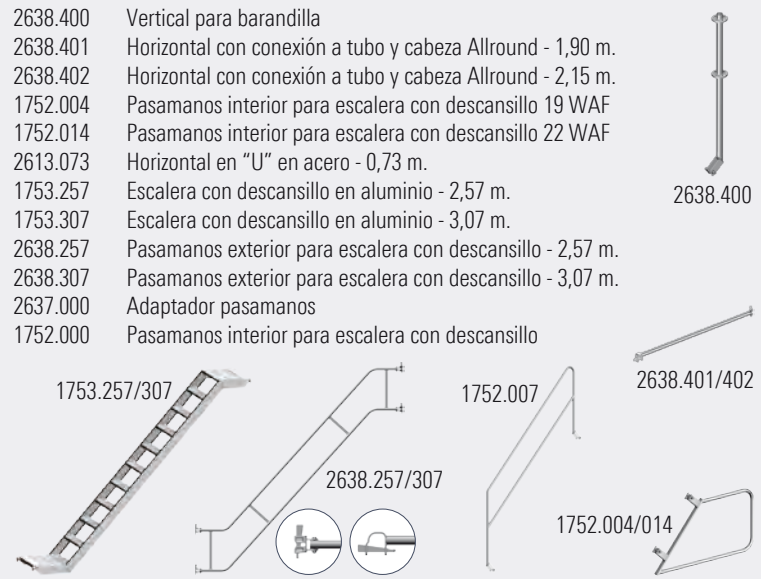

TORRE DE ESCALERA 500

16 APOYOS

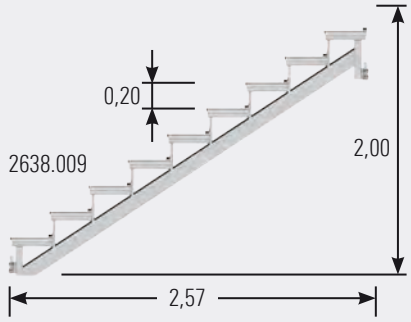

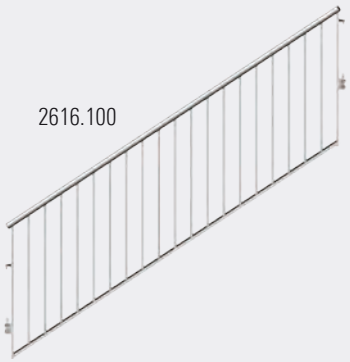

2638.009	Viga escalera 500 de 9 peldaños (2,0 m. altura de desnivel)
2638.004	Viga escalera 500 de 5 peldaños (1,0 m. altura de desnivel)

2616.100	Barandilla con barrotes para viga escalera 500 de 9 peldaños ref. 2638.009
2616.104	Barandilla con barrotes para viga escalera 500 de 5 peldaños ref. 2638.004

2616.073	Barandilla T12 con barrotes 0,73 m.
2616.109	Barandilla T12 con barrotes 1,09 m.
2616.140	Barandilla T12 con barrotes 1,40 m.
2616.157	Barandilla T12 con barrotes 1,57 m.
2616.207	Barandilla T12 con barrotes 2,07 m.
2616.257	Barandilla T12 con barrotes 2,57 m.

2609.073	Horizontal con chapa 0,73 m.
2609.109	Horizontal con chapa 1,09 m.
2609.140	Horizontal con chapa 1,40 m.
2609.157	Horizontal con chapa 1,57 m.
2609.207	Horizontal con chapa 2,07 m.
2609.257	Horizontal con chapa 2,57 m.

La torre de escalera 500 está diseñada para realizar estructuras de escaleras temporales con mayores requerimientos de carga. Es muy utilizada como escalera de acceso para personal de obra y como escalera de emergencia adicional en edificios. Bajo ciertas circunstancias, la torre de escalera 500 también se puede utilizar para el acceso del público durante los trabajos de construcción o como una torre de escalera de emergencia principal.

Utilizar preferiblemente plataformas de acero. El ancho de la escalera puede ser variable. En la versión estándar, la torre de escalera 500, se proyecta con barandillas para niños.

Viga escalera "U" 500 de 9 peldaños, L = 2,57 m., H = 2,00 m:
Carga admisible 5,0 kN/m² con un ancho de escalera de 2,07 m.
Dimensiones escalera: altura de peldaño s = 20,00 cm.; huella a = 27,50 cm.; superposición de peldaño u = 4,50 cm.

Para ajustes de altura distintas a 2 m. se puede utilizar la viga de 5 peldaños.

9 plataformas por tramo de escalera.

TORRE DE ESCALERA 750

16 APOYOS

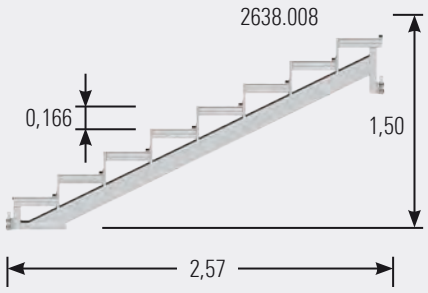

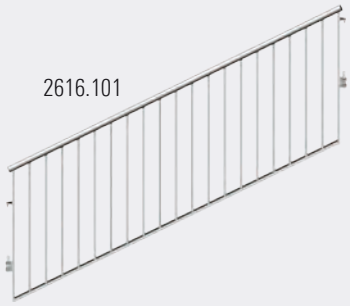

2638.008	Viga escalera 750 de 8 peldaños (1,5 m. altura de desnivel)
2638.005	Viga escalera 750 de 5 peldaños (1,0 m. altura de desnivel)
2638.002	Viga escalera 750 de 2 peldaños (0,5 m. altura de desnivel)

2616.101	Barandilla con barrotes para viga escalera 750 de 8 peldaños ref. 2638.008
2616.105	Barandilla con barrotes para viga escalera 750 de 5 peldaños ref. 2638.005
2616.110	Barandilla con barrotes para viga escalera 750 de 2 peldaños ref. 2638.002
2616.073	Barandilla T12 con barrotes 0,73 m.
2616.109	Barandilla T12 con barrotes 1,09 m.
2616.140	Barandilla T12 con barrotes 1,40 m.
2616.157	Barandilla T12 con barrotes 1,57 m.
2616.207	Barandilla T12 con barrotes 2,07 m.
2616.257	Barandilla T12 con barrotes 2,57 m.

2609.073 – 257

2609.073	Horizontal con chapa 0,73 m.
2609.109	Horizontal con chapa 1,09 m.
2609.140	Horizontal con chapa 1,40 m.
2609.157	Horizontal con chapa 1,57 m.
2609.207	Horizontal con chapa 2,07 m.
2609.257	Horizontal con chapa 2,57 m.

La torre de escalera 750 con barandilla de seguridad para niños está diseñada, en vista de sus dimensiones verticales, tanto para las estructuras de escalera temporales como permanentes. Se utiliza como escalera para el personal de obra así como escalera de emergencias permanente. Es ideal como acceso a grandes eventos por su gran capacidad de carga

Viga escalera "U" 750 de 8 peldaños, L = 2,57 m., H = 1,50 m:
Carga admisible 7,5 kN/m² con un ancho de escalera de 2,07 m.
Dimensiones escalera: altura de peldaño s = 16,60 cm.; huella a = 31,00 cm.; superposición de peldaño u = 1,00 cm.

Para ajustes de alturas distintas de la altura estándar de 1,50 m. se utilizan las vigas de escalera de 5 ó 2 peldaños.

8 plataformas por tramo de escalera.

Nota:
En escaleras muy frecuentadas, las plataformas que forman los peldaños están sometidas a cargas extremas en un corto espacio de tiempo. Las plataformas de los andamios no están diseñadas para estos cambios de carga frecuentes, por lo que deben ser revisadas por daños de fatiga a intervalos regulares (el valor de referencia es después de alrededor de 750.000 ciclos de carga) y reemplazadas si fuera necesario.

TORRE DE ESCALERA CON PLATAFORMA

Con la torre de escalera con plataforma es muy sencillo construir una torre de escalera con 4 apoyos, ya sea integrada en el andamio o como una estructura independiente anclada al edificio.

Permite el montaje de escalera en paralelo o en zig-zag.

Capacidad de carga admisible de la escalera: 2,5 kN/m².

1753.257	Escalera con descansillo en aluminio, para módulo de 2,57 m.
1753.307	Escalera con descansillo en aluminio, para módulo de 3,07 m.
1755.257	Escalera comfort de aluminio con descansillo por tramos, para módulo de 2,57 m.
1755.307	Escalera comfort de aluminio con descansillo por tramos, para módulo de 3,07 m.
2601.140	Horizontal LW de 1,40 m.
2613.140	Horizontal en "U" reforzada en acero de 1,40 m.
2638.400	Vertical para barandilla de 1,30 m.
2638.401	Horizontal con conexión a tubo y cabeza Allround de 1,90 m.

Para otras piezas ver los catálogos de los sistemas Blitz y Allround.

ESCALERA COMPACTA

En su versión estándar, la escalera compacta de Layher se ajusta a la normativa de escaleras para la construcción y se adapta a muchos huecos de escalera, tanto en edificios como en casas unifamiliares.

Pone fin a las soluciones de escalera improvisadas y peligrosas dentro de un edificio en construcción y al mismo tiempo garantiza un trabajo eficiente por la sencillez de su montaje. Además, permite que sea utilizada como andamio de trabajo, lo que ahorra tiempo y dinero. Si ya dispone del sistema Allround de Layher, sólo se necesita unos pocos componentes adicionales. Se puede incluso hormigonar la zona de apoyo de esta escalera sin problemas gracias al adaptador de la base.

Dimensiones en planta sin ménsulas: 1,57 x 1,40 m.
Posibles cotas de desembarco: 2,50 ó 2,75 ó 3,00 m.
Capacidad de carga admisible: 2,5 kN / m².

2636.125	Escalera para forjados 1,25 x 0,6 m.
2608.140	Horizontal en "U" de 1,40 m.
2636.078	Horizontal para escalera de forjado de 0,79 m.
2636.124	Adaptador para losa de hormigón

TORRE DE ESCALERA 200

12 APOYOS

Con la torre de escalera 200, de 12 apoyos, cada escalera se ensambla a partir de 2-vigas "U" 200, con plataformas estándar como peldaños. Esto hace que los gastos adicionales sean más bajos permitiendo a la vez variar el ancho de escalera.

Viga escalera "U" 200 de 10 peldaños, L = 2,57 m., H = 2,00 m:
Carga admisible: 2,0 kN/m² con un ancho de escalera de 1,29 m.
Dimensiones Escalera: altura del peldaño s = 20,00 cm.; huella = 24,10 cm.; superposición de peldaño u = 7,90 cm.

La altura máxima del andamio para este tipo de acceso es de 78 m. dependiendo del análisis estructural. 10 plataformas por escalera.

2638.010 Viga escalera 200 de 10 peldaños
(2,0 m. de altura de almacenaje)

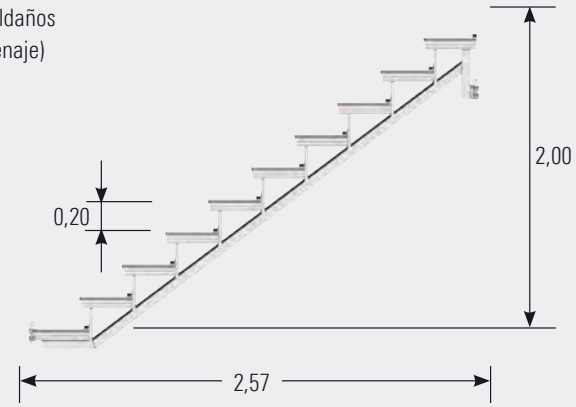

TORRE DE ESCALERA MODULAR

La torre de escalera modular es la solución perfecta para las excavaciones y accesos a encofrados. Gracias al vertical Allround de 2,21 m. de largo, la torre de escalera modular puede ser pre ensamblada en el suelo, piso por piso, e izada posteriormente por la grúa cada uno de los módulos. Los desembarcos son posibles tanto por el extremo como por el lateral de la torre. También se beneficiará de un incremento de 20 cm. la altura libre en las escaleras montadas unidireccionalmente en comparación a la construcción convencional.

Dimensiones en planta: 1,40 x 2,57 m. (ancho de la escalera confort 0,64 m.)
1,57 x 2,57 m. (ancho de la escalera confort 0,94 m.)

La capacidad de carga admisible:
2,0 kN/m²
(usando la escalera confort de 0,94 m. de ancho)
2,5 kN/m²
(usando la escalera confort de 0,64 m. de ancho)

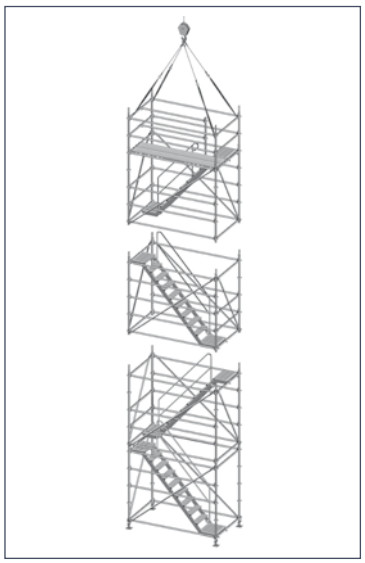

2617.221 Vertical de inicio LW de
2,21 m. con 5 rosetas

PASARELA BRS

El sistema BRS es complemento ideal para el sistema de andamios Allround de Layher. Con tan solo añadir unos pocos componentes se puede lograr aumentar la capacidad de carga del sistema Allround para realizar pasarelas peatonales de gran tamaño y longitud.

El sistema BRS se fabrica con las medidas habituales de los sistemas de Layher (2,07 y 2,57 m.), además dispone de conexiones que son totalmente compatibles con el sistema Allround mediante cabeza con cuña. Su montaje es fácil y rápido gracias a la simplicidad de las conexiones y a la forma en que se ensamblan las plataformas.

Se puede aumentar aún todavía más la capacidad de paso uniendo varias líneas en batería. Según el uso a que se vaya a destinar la pasarela se podrán utilizar plataformas EV o bien plataformas de acero perforadas. También ofrece la posibilidad de cerrar los laterales con paneles del sistema Protect de Layher así como realizar el cerramiento total. Además el sistema BRS dispone de elementos de apoyo que permiten un pre montaje en el suelo y su posterior izado con grúa.

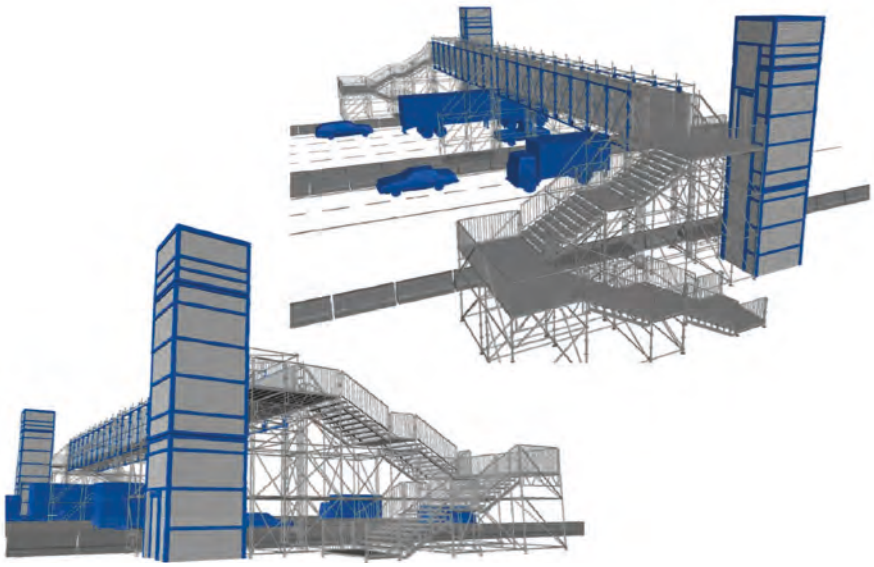

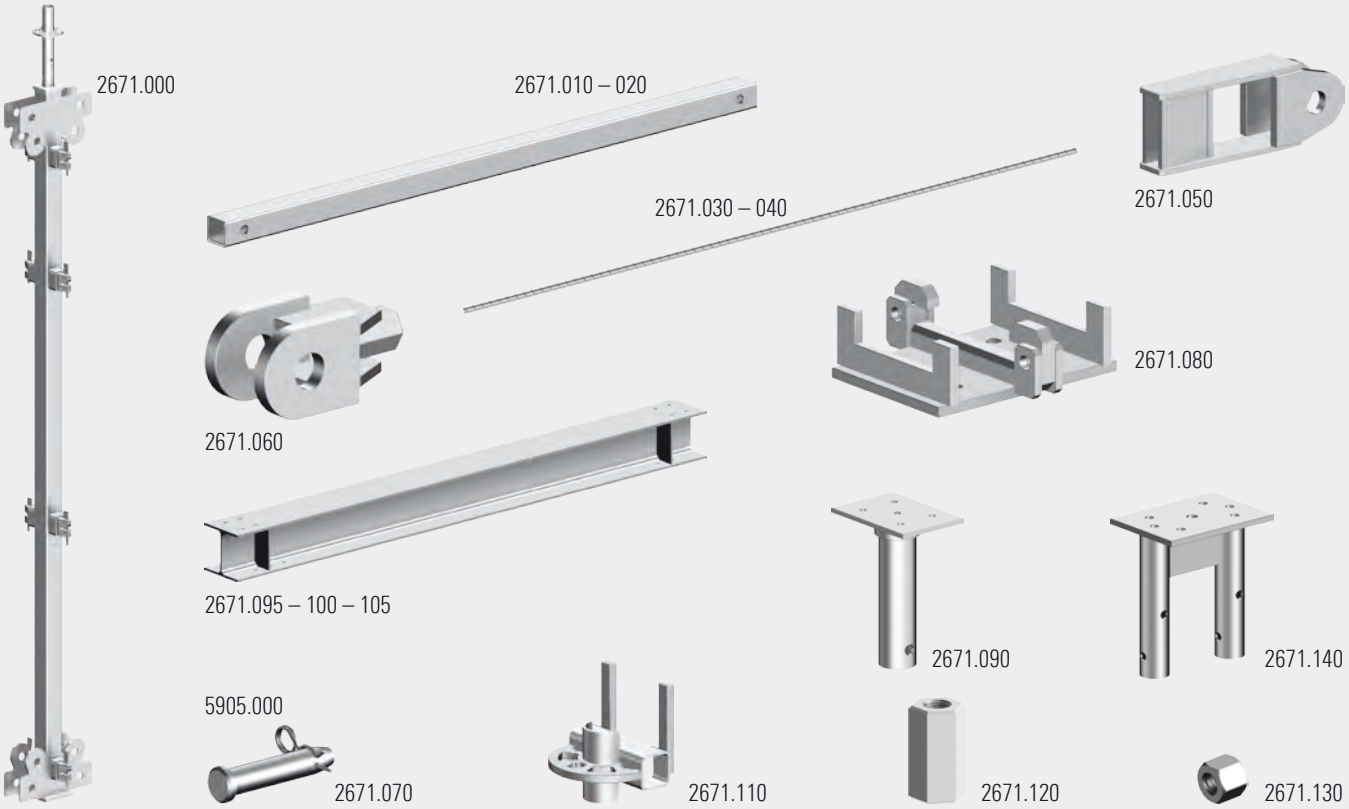

2671.000	Poste BRS
2671.010	Longitudinal BRS para 2,07 m.
2671.020	Longitudinal BRS para 2,57 m.
2671.030	Tirante BRS para 2,07 m.
2671.040	Tirante BRS para 2,57 m.
2671.050	Anclaje BRS con tensor
2671.060	Anclaje BRS sin tensor
2671.070	Bulón BRS
5905.000	Pasador
2671.080	Cabezal BRS superior
2671.090	Cabezal BRS inferior
2671.095	Viga BRS para ancho de 1,57 m.
2671.100	Viga BRS para ancho de 2,07 m.
2671.105	Viga BRS para ancho de 2,57 m.
2671.110	Grapa roseta BRS para Protect
2671.120	Tuerca de regulación BRS para tirante BRS
2671.120	Contra tuerca BRS para tirante BRS

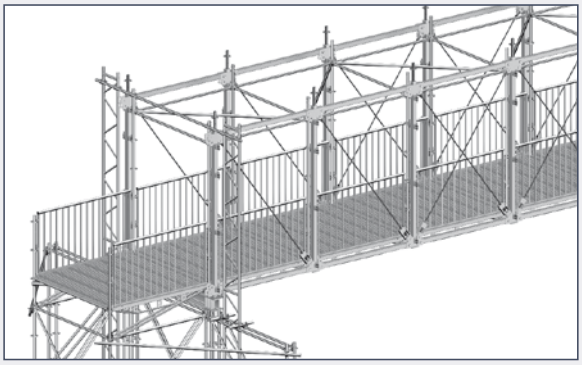

RAMPA

Con tan solo algunas piezas extra se puede utilizar el material que habitualmente usa en la construcción para crear una amplia gama de rampas: rampas para carga y transporte, rampas de acceso para discapacitados o rampas para eventos deportivos.

Layher es la solución perfecta para la creación de rampas temporales de acceso, ya que los sistemas de accesos Layher están pensados para satisfacer las exigencias en materia de seguridad, comodidad, versatilidad de diseños, resistencia y capacidad de carga, facilidad de transporte y por supuesto sencillez de montaje y desmontaje.

Rampa EV
La rampa EV usa vigas para modulación de 2,07 x 2,07 m. sobre las que se apoyan directamente las plataformas EV (1,04 x 2,07 m.), cubriéndose el hueco entre ambas con un tapajuntas de chapa de acero para lograr una superficie continua. La diferencia de cotas por cada módulo es de 0,50 m.

Rampa de carga de 13º
Estas prácticas rampas pueden crearse con material estándar, y si es necesario por razones de espacio, se pueden realizar muy estrechas. Es posible diseñar las rampas con barandillas simples, hechas con horizontales Allround, o bien con barandillas que ofrecen seguridad incluso para los niños.

Rampa de acceso para discapacitados de 6º
Las bases regulables y los collarines especiales con 2 y 3 rosetas permiten realizar la regulación exacta de la inclinación de la rampa a 6º.

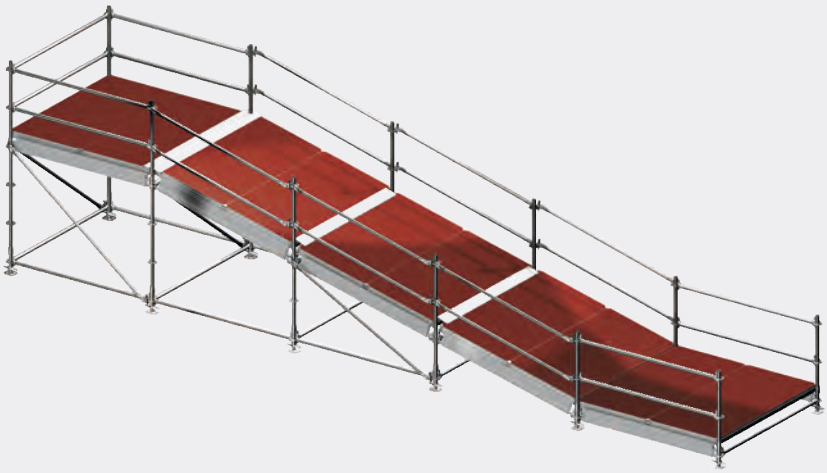

0714.836	Viga EV para rampa (2,07 x 0,50 m.)
0714.837	Tapajuntas de chapa de acero
2602.000	Collarín Allround
2604.100	Vertical Allround 1,00 m. sin espiga
2604.150	Vertical Allround 1,50 m. sin espiga
2604.200	Vertical Allround 2,00 m. sin espiga
2604.250	Vertical Allround 2,50 m. sin espiga
2607.207	Horizontal Allround 2,07 m.
4001.060	Base regulable 0,60 m.
5400.050	Viga EV104 estándar 2,07 m.
5402.040	Plataforma EV104 (2,07 x 1,04 m.)
5601.000	Collarín de tribuna
5609.050	Diagonal 2,07 x 0,50 m.
5609.100	Diagonal 2,07 x 1,00 m.
5609.150	Diagonal 2,07 x 1,50 m.

España y Portugal

Central en Madrid
Laguna del Marquesado, 17
Pol. Emp. Villaverde
28021 Madrid
Tel.: 91 673 38 82
Fax: 91 673 39 50
layher@layher.es

Delegación en Cataluña
Andorra, 50
Pol. Ind. Fonollar
08830 Sant Boi de Llobregat (Barcelona)
Tel.: 93 630 48 39
Fax: 93 630 65 19
layherbc@layher.es

Delegación en Galicia
Circular Sur, 7
Parque Empresarial de Pazos
15917 Padrón (A Coruña)
Telfs.: 98 119 10 72 / 88 101 05 48
Fax: 98 119 12 53
layhernr@layher.es

Delegación en Andalucía
Torre de los Herberos, 49
Pol. Ind. Carretera de la Isla
41703 Dos Hermanas (Sevilla)
Tel.: 95 562 71 19
Fax: 95 561 62 45
layherand@layher.es

Almacén en Valencia*
Camí Vell D' Alzira, s/n.
46250 L' Alcúdia (Valencia)
Tel.: 96 254 19 86
Fax: 96 254 18 14
layherval@layher.es

Argentina

Layher Sudamericana, S.A.*
Av. Directorio, 6052
(1440) Ciudad de Buenos Aires
Telefax +54 11 4686 1666
info@layher.com.ar

Chile

Layher del Pacífico, S.A.*
Avda. Volcán Lascar, 791
Parque Industrial Lo Boza - Pudahuel
99014 Santiago de Chile
Tel.: +56 2 9795700
Fax: +56 2 9795702
info@layher.cl

Colombia

Layher Andina, S.A.S.*
Parque Industrial Celta
Bodega 151, (Km. 7 Autopista Medellín)
Municipio de Funza - Bogotá
PBX: +57 1 823 7677
gerencia@layher.com.co

Perú

Layher Perú SAC*
Los Rosales Mz X, Lote 9
Los Huertos de Lurín
Lima
Tel.: +51 1 430 3268
+51 1 713 1691
comercial@layher.pe

Brasil

Layher Comercio de Sistemas de Andaimes Ltda.
R. Padre Luiz Chrispim 100
Cajamar - São Paulo - SP
CEP 07790-440
Tel.: +55 11 4448.0666
layher@layher.com.br

México

Layhermex, S.A. de C.V.*
Boulevard Benito Juarez, 17 – Tultipark II
San Mateo Cuautepec 54949 – Tultitlán
Edo. de México
Tel.: +(52) 55 5890 3610
layher@layher.mx

Ecuador

Layherec, S.A.*
Km. 3,5 Av. Juan Tanca Marengo
Calle Rosa Campuzano Mz I14 solar 1
(costado de RTS)
Guayaquil - Guayas
Cel.: +593 0992486091
luis.bazan@layher.ec

Distribuidor en Venezuela

SIDNEY PRODUCCIONES C.A.*
Urb. Santa Mónica, Calle Méndez con
Avda. Teresa de la Parra y Arturo
Michelena, Casa 13, Apdo. Postal 1060
Caracas
Tel.: +58 212 6900100
+58 212 6902711
info@tu-andamio.com
ventas@tu-andamio.com

Central en Alemania

Wilhelm Layher GmbH & Co.KG
Post Box 40
D-74361 Güglingen-Eibensbach
Tel.: (07135) 70 - 0
Fax: (07135) 70 - 265
info@layher.com

Más información de empresas filiales y distribuidores, consultar en internet: **www.layher.es**

Layher®

Siempre más. El sistema de andamios.

ISO 9001 001

Todas las dimensiones y pesos incluidos en este catálogo son de carácter orientativo y están sujetos a modificaciones técnicas.

*Pendiente de la obtención de la certificación.

Sistema Blitz
Sistema Allround
Accesorios
Sistemas de Cubrición
Cimbras
Sistemas para espectáculos
Torres Móviles
Escaleras